Plast Brno, spol. s r. o.
Jarní 42, 614 00 Brno
Czech Republic

ISO 9001

E SIFON S PŘEVLEČNOU MATKOU

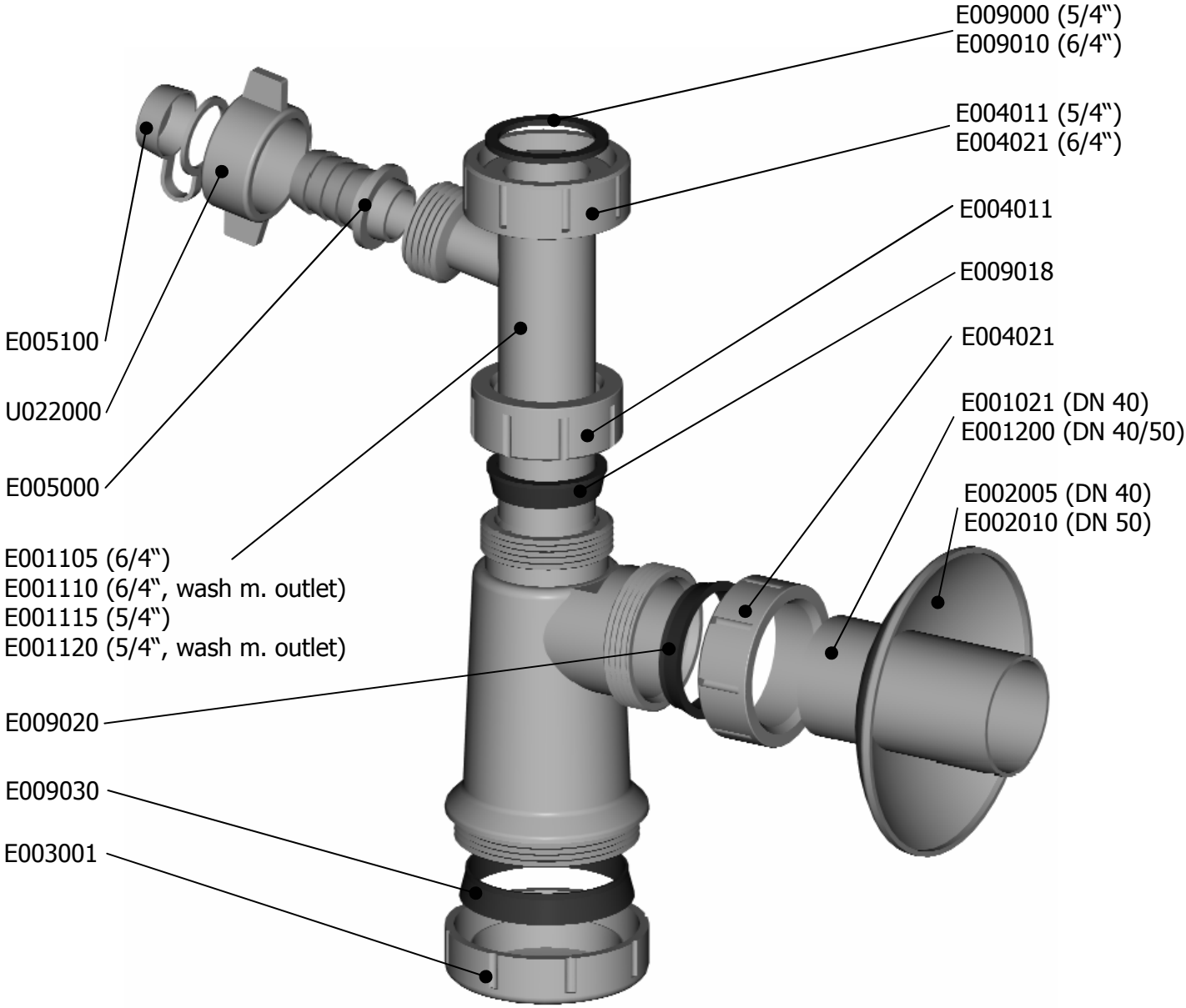

EN 274-1

Tradiční výrobce odpadních
HT tvarovek, sifonů, WC sedátek
a dalších vodoinstalačních výrobků.

tel./fax: +420 545 242 466
e-mail: info@plastbrno.cz
http://www.plastbrno.cz